# TYPE 60

**Farbausführung**

alu elox. schwarz elox.

**Gestänge** verchromt

**Sockel** schwarz

**Abdeckung**
Farbe wie Leuchtenkopf

**Kabel** transparent, 2.6 m

**Lichtquelle**
LED-Retrofit max. 15 W / E27

**Steuerung**
schaltbar am Leuchtenkopf

**Spezielles**
Kann optional mit CASAMBI® Zwischenstecker via CASAMBI® App oder CASAMBI® fähigen Bedienelement bedient werden

## TYPE 60

Die Tischleuchte TYPE 60 ist eine Ergänzung zu der Stehleuchte TYPE 600. Der konische Reflektor ist kleiner, tiefer und bekommt einen stabilisierenden Knick. Er wird zweiteilig und der Gegenreflektor entfällt. Die Kombination aus schlichter Eleganz und technischer Raffinesse macht die TYPE 60 zu einer unverzichtbaren Arbeitsleuchte für jeden Schreibtisch.

Die sechs Gelenke ermöglichen es, die Lampe in verschiedenen Positionen und Winkeln zu justieren, was sie ideal für unterschiedliche Arbeitsbereiche und Lichtbedürfnisse macht. Sie überzeugt mit ihrer grossen Ausladung und vielseitigen Beweglichkeit

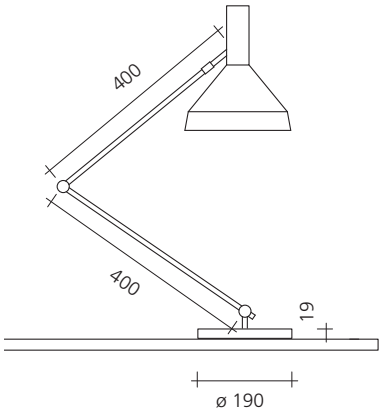


**Lichtquelle im Lieferumfang**
LED-Retrofit E27, dimmbar

**Lichtfarbe** 2700–2200 K

**CRI / $R_a$** min. 90

**Nennleistung / Spannung**
5.9 W / 220–240 Vac / 50–60 Hz